Ръководство за Потребителя

BG JPT47812 – 09/2026

Back UPS BXR 500/750/950/1200/1600/2200 MI, BXR 750/950/1200/1600/2200 MI-FR, BXR 750/950/1200/1600/2200 MI-GR

Важни инструкции за безопасност

ЗАПАЗЕТЕ ТЕЗИ ИНСТРУКЦИИ - Настоящото ръководство съдържа важни инструкции, които трябва да се спазват по време на монтирането и поддръжката на UPS устройството и батериите.



Прочетете ръководството за безопасност, доставено с оборудването, за да се запознаете с изискванията за безопасност, преди да се опитате да монтирате или да работите с UPS устройството.

Прочетете документацията за потребителя, за да се запознаете с оборудването, преди да се опитате да го монтирате или експлоатирате.

В настоящия документ или върху оборудването може да се появят следните специални съобщения, за да предупредят за потенциални опасности или да насочат вниманието към информация, която изяснява или дадена процедура.



Добавянето на този символ към етикет за безопасност „Опасност“ или „Предупреждение“ показва, че съществува опасност от електрически ток, която ще доведе до телесна, ако инструкциите не се спазват.



Това е символът за предупреждение за безопасност. Използва се за сигнализиране на потенциални опасности от телесни повреди. Спазвайте всички указания за безопасност, които следват този символ, за да избегнете евентуална телесна повреда или смърт.

⚠ ОПАСНОСТ

ОПАСНОСТ указва опасна ситуация, която, ако не бъде избегната, **ще доведе до** смърт или тежка телесна повреда.

⚠ ПРЕДУПРЕЖДЕНИЕ

ПРЕДУПРЕЖДЕНИЕ указва опасна ситуация, която, ако не бъде избегната, **може да доведе до** смърт или тежка телесна повреда.

⚠ ВНИМАНИЕ

ВНИМАНИЕ указва опасна ситуация, която, ако не бъде избегната, **може да доведе до** леки или средни телесни повреди.

ЗАБЕЛЕЖКА

ЗАБЕЛЕЖКА се използва за разглеждане на практики, които не са свързани с телесна повреда.

Електрическото оборудване трябва да се монтира, експлоатира и поддържа само от квалифициран персонал. Schneider Electric не поема никаква отговорност за последствията, произтичащи от използването на настоящата публикация.

Квалифицирано лице е човек, който притежава умения и знания, свързани с изграждането, монтажа и експлоатацията на електрическо оборудване, и е преминал обучение по безопасност, за да може даи избягва свързаните с това опасности.

Schneider Electric
Industries SAS
1884 Boulevard de la Défense
92000 Nanterre France
www.se.com

Тъй като стандартите, спецификациите и дизайнът се променят периодично, моля, изискайте потвърждение на информацията, предоставена в настоящата публикация.

© 09/2026 Schneider Electric. Всички права са запазени.

Насоки за работа с продукта

 <18 kg <40 lb	 18-32 kg 40-70 lb	 32-55 kg 70-120 lb	 >55 kg >120 lb		

Безопасност и обща информация

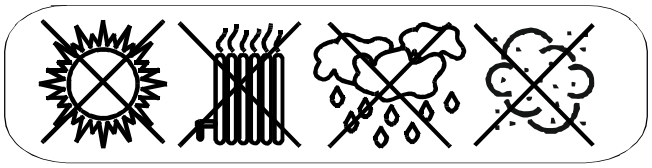

Проверете съдържанието на опаковката при получаването ѝ. Уведомете превозвача и търговеца, ако установите повреди.

- Спазвайте всички национални и местни електротехнически норми.
- Всички окабелителни дейности трябва да се извършват от квалифициран електротехник.
- Промените и модификациите по това устройство, които не са изрично одобрени от Schneider Electric IT Corporation, могат да доведат до анулиране на гаранцията.
- Това устройство Back UPS е предназначено само за употреба на закрито.
- Не работете с това устройство Back UPS на пряка слънчева светлина, в контакт с течности или на места с прекомерно или висока влажност.
- Не работете с устройството Back UPS в близост до отворени прозорци или врати. Уверете се, че вентилационните отвори на устройството Back UPS не са блокирани. Осигурете достатъчно пространство за вентилация. **ЗАБЕЛЕЖКА:** Осигурете минимум 20 cm свободно пространство от предната и задната страна на устройството Back UPS.
- Свържете устройството Back UPS към заземен електрически контакт.
- Свържете захранващия кабел на устройството Back UPS директно към стенен контакт. Не използвайте защити от пренапрежение или удължители.
- Не изключвайте захранването на Back UPS. Използвайте превключвателя Back UPS МОЩНОСТ ВКЛЮЧВАНЕ/ИЗКЛЮЧВАНЕ (POWER ON/OFF) на предния панел, за да включите или изключите захранването на свързаното оборудване.
- Не се опитвайте да разглобявате устройството. Устройството не съдържа части, подлежащи на смяна от потребителя.
- В случай спешност, натиснете бутона МОЩНОСТ ВКЛЮЧВАНЕ/ИЗКЛЮЧВАНЕ (POWER ON/OFF) и изключете захранващия кабел от електрическата мрежа, за да деактивирате напълно Back UPS устройството.
- Не свързвайте към устройството Back UPS оборудване като медицинска апаратура, животоподдържащо оборудване, микровълнови фурни, лазерни принтери или прахосмукачки.
- За безопасност на потребителя лица, които не са упълномощени от Schneider Electric, нямат право да разглобяват или това оборудване.

Препоръки за киберсигурност

- Монтирайте UPS устройството на място с ограничен достъп, обезопасено с врати с контрол на достъпа.
- Разрешете достъпа до системата само на персонала по поддръжката и сервизното обслужване.
- Маркирайте зоните с ограничен достъп с надпис „Само за упълномощен персонал“.
- Регистрирайте достъпа до зоните с ограничен достъп чрез физически или електронен дневник на достъпа.

Безопасност на батерията

⚠ ВНИМАНИЕ

РИСК ОТ СЕРОВОДОРОДЕН ГАЗ И ОТДЕЛЯНЕ НА ПРЕКОМЕРНО КОЛИЧЕСТВО ДИМ

- Сменяйте батерията поне веднъж на всеки 5 години или в края на експлоатационния ѝ срок.
- Незабавно сменете батерията, когато устройството Back UPS покаже, че е необходима смяна на батерията.
- Заменете батериите със същия брой и тип батерии, каквито са били първоначално монтирани в устройството Back UPS.
- Незабавно сменете батерията, когато устройството Back UPS покаже състояние на прегряване на батерията или когато има следи от изтичане на електролит. Изключете Back UPS, изключете го от AC входа и разединете батериите. Не работете с устройството Back UPS, докато не бъдат сменени.

Неспазването на тези инструкции може да доведе до леки или средни телесни повреди и повреда на оборудването.

- За информация рециклирането на батерии посетете apc.com/recycle.
- Сервизното обслужване на батериите трябва да се извършва или да се наблюдава от персонал, който е запознат с батериите при спазване на необходимите предпазни мерки. Не допускайте неоторизиран до батериите.
- Schneider Electric използва капсуловани необслужваеми оловно-киселинни батерии. При нормална употреба и боравене няма контакт с вътрешните компоненти на батериите. Презареждането, прегряването или друга неправилна употреба на батериите може да доведе до изтичане на електролит. Изтеклият електролит е токсичен и може да бъде вреден за кожата и очите.
- Батерията обикновено издържа около три години. Факторите на околната среда влияят върху експлоатационния срок на батерията. Повишените температури на околната среда и честите краткотрайни разреждания поради лошо качество на мрежовото захранване скъсяват експлоатационния срок на батерията.
- ВНИМАНИЕ: Батерията може да представлява риск от токов удар и изгаряния поради висок ток на късо съединение. При работа с батерии трябва да се вземат следните предпазни мерки:
  - Изключете източника на зареждане, преди да свързвате или откачате клемите на батерията.
  - Не носете никакви метални предмети, включително и пръстени.
  - Не поставяйте инструменти или метални части върху батериите.
  - Използвайте инструменти с изолирани дръжки.
  - Носете гумени ръкавици и ботуши.

- ВНИМАНИЕ: Дефектиралите батерии могат да достигнат температури, които надвишават праговите стойности за изгаряне при на повърхностите.
- ВНИМАНИЕ: Преди да монтирате или подмените батериите, свалете всички токопроводими накити, като например синджири, ръчни часовници и пръстени. Преминаването на висока енергия през токопроводими материали може да причини тежки изгаряния.
- ВНИМАНИЕ: Не изхвърляйте батериите в огън. Батериите могат експлодират.
- ВНИМАНИЕ: Не отваряйте и не нарушавайте целостта на батериите. Изтеклият материал е вреден за кожата и очите и може да бъде токсичен.

Предупреждение за радиочестотни смущения

Това е UPS продукт от категория C2. В жилищна среда този продукт може да предизвика радиосмущения, като в такъв случай от потребителя може да се изиска да предприеме допълнителни мерки.

Окомплектовка

Back UPS 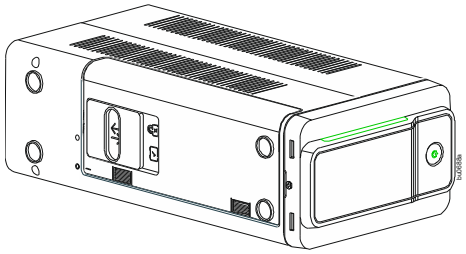	**Захранващ кабел** 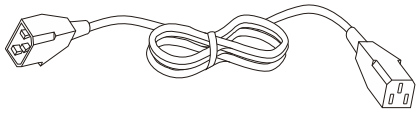 IEC свързващият кабел за PC връзка е приложим само за моделите *BXR500MI, BXR750MI, BXR950MI, BXR1200MI, BXR1600MI и BXR2200MI.
USB кабел за комуникация 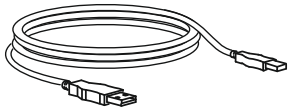 USB кабел от тип A към тип B; дължина приблизително 1,2 m (типична)	**Гаранционен лист** 
Гаранционен лист 	**Ръководство за безопасност** 

ЗАБЕЛЕЖКА: Типът на входния кабел и типът на изходния кабел за всички варианти са посочени по-долу.

Вариант	Тип на входния кабел	Тип на изходния кабел	Тип захранващия кабел	Дължина кабела
MI-GR	Захранващ кабел GR (CEE7)	Schuko (CEE7)	Фиксиран	1,2 m
MI-FR	Захранващ кабел GR (CEE7)	Франция (CEE7)	Фиксиран	
MI	IEC 320 C14	IEC C13	Отделяем	
BXR2200MI	IEC 320 C20	IEC C13		

Описание на продукта

Устройството Schneider Electric Back UPS осигурява захранване и защита от пренапрежение за безжични мрежи, компютри, игрални конзоли и друга електроника във вашия дом или офис. Това UPS устройство осигурява аварийно захранване от батерия по време на прекъсвания на захранването и нестабилни колебания на напрежението, а също така предпазва от повреди, причинени от пренапрежения и пикове. Тези функции спомагат за защитата на вашите данни и запазването на мрежовата свързаност.

Преглед на продукта

Елементи на предния панел

A	**Бутон за** МОЩНОСТ ВКЛЮЧВАНЕ/ ИЗКЛЮЧВАНЕ (POWER ON/OFF) **с индикатор**
B	**LED лента**

BXR 500/750/950/1200/1600/2200 MI, BXR 750/950/1200/1600/2200 MI-FR, BXR 750/950/1200/1600/2200 MI-GR

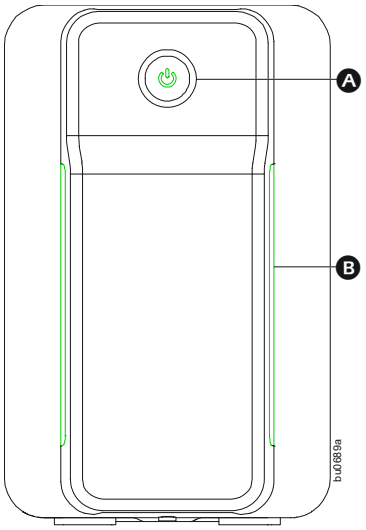

Елементи на долния панел

A	**Плъзгащ се фиксатор на батерията**

BXR 500/750/950/1200/1600/2200 MI, BXR 750/950/1200/1600/2200 MI-FR, BXR 750/950/1200/1600/2200 MI-GR

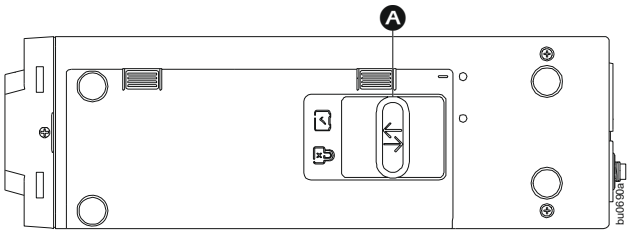

Елементи на задния панел

Ⓐ	**Контакти с резервно захранване от батерия и със защита от пренапрежение**
Ⓑ	**Прекъсвач**
Ⓒ	**Вход за AC захранване с предпазител за AC *само за модел с IEC гнездо**
Ⓓ	**USB порт за данни**
Ⓔ	**Входни/изходни Ethernet портове със защита от пренапрежение**
Ⓕ	**Входящ захранващ кабел**
Ⓖ	**Вентилатор (само за модели 1600 и 2200VA)**

Тип на контактите	IEC	Schuko	FR
BXR500MI	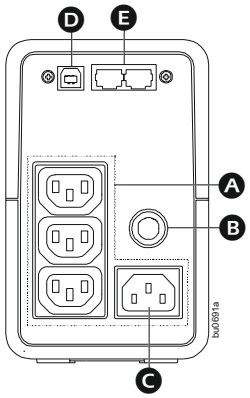	N/A	N/A
BXR750MI/ BXR750MI-GR/ BXR750MI-FR	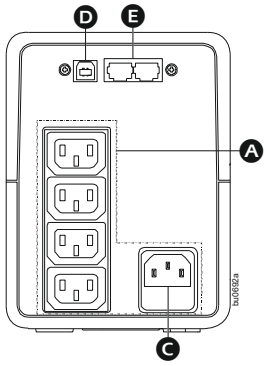	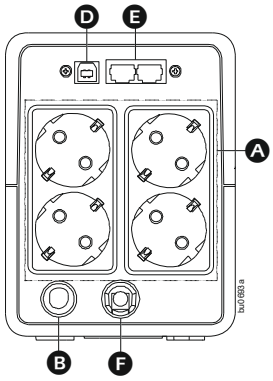	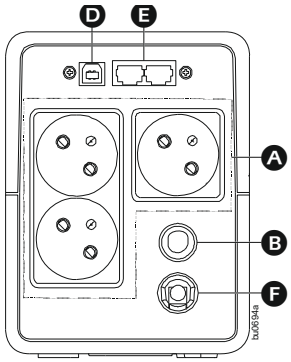
BXR950MI/ BXR950MI-GR/ BXR950MI-FR	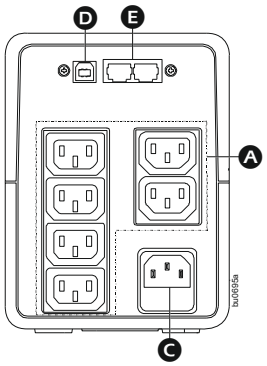		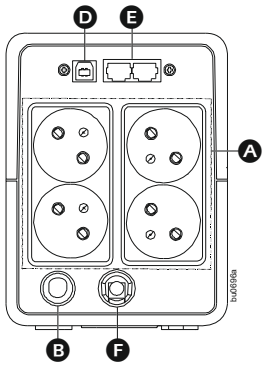

BXR1200MI/ BXR1200MI-GR/ BXR1200MI-FR	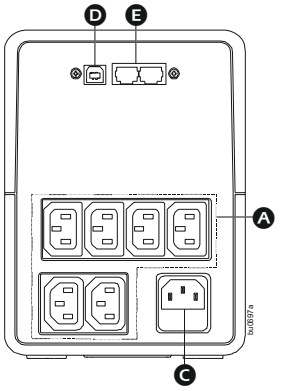	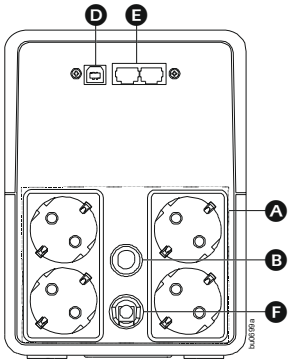	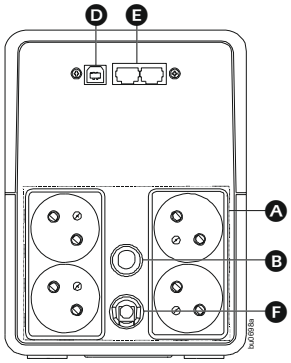
BXR1600MI/ BXR1600MI-GR/ BXR1600MI-FR	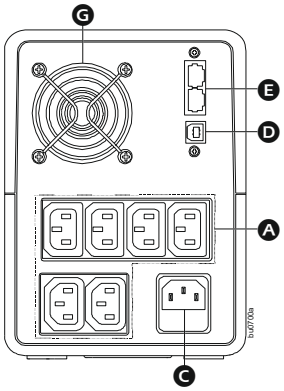	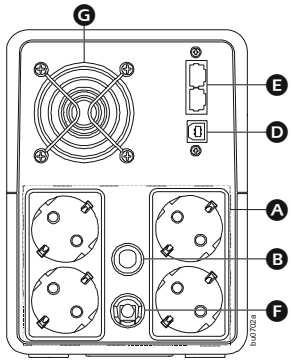	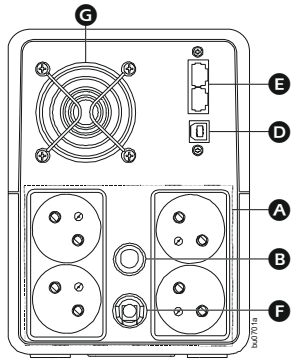
BXR2200MI/ BXR2200MI-GR/ BXR2200MI-FR	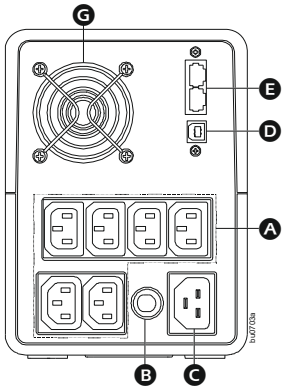		

Свързване на батерията

❶ Свържете батерията, като плъзнете заключващия на батерията наляво.

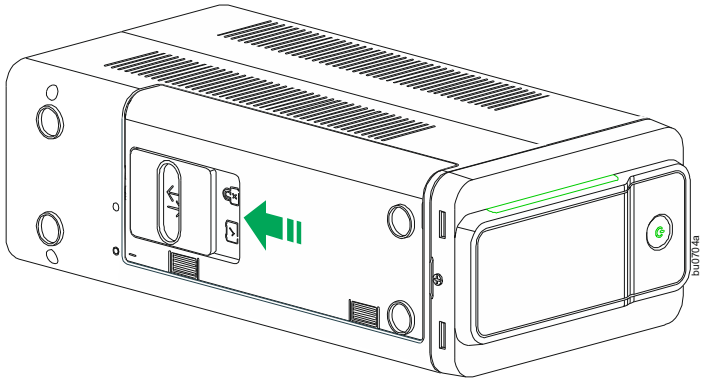

Експлоатация

⚠ ПРЕДУПРЕЖДЕНИЕ

РИСК ОТ ПОВРЕДА НА ОБОРУДВАНЕТО

- Поставете UPS устройството върху стабилен под или бюро, като се уверите, че остава във вертикално положение.

Неспазването на тези инструкции може да доведе до повреда на оборудването и лека или средна телесна повреда.

Включване на устройството Back UPS

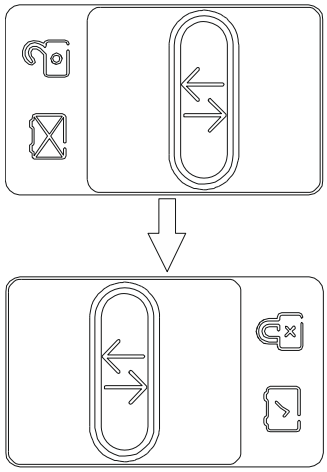

Поставете UPS устройството върху равна повърхност в ориентацията, показана на „Свързване на батерията“ на страница 7.

1. Свържете батерията, като плъзнете фиксиращия механизъм на батерията изцяло наляво, докато не достигне до положение на пълен контакт. Уверете се, че няма луфт и че конекторът е влязъл докрай.
2. Свържете оборудването UPS устройството.
3. Включете захранващия кабел на устройството Back UPS директно в стенен контакт, а не в устройство за защита от пренапрежение или разклонител.
4. Натиснете бутона ЗАХРАНВАЩ МОЩНОСТ ВКЛЮЧВАНЕ/ИЗКЛЮЧВАНЕ (POWER ON/OFF), за да включите устройството. Зеленият индикатор **МОЩНОСТ ВКЛЮЧВАНЕ (POWER ON)** потвърждава, че устройството Back UPS е включено и е готово да осигури защита за свързаното оборудване. Батерията се зарежда винаги, когато към UPS устройството има подадено входно захранване, независимо дали UPS е включен или изключен.

Инсталирайте софтуера изключване Power Chute™

Използвайте софтуера за серийно изключване Power Chute™ (PCSS), за да конфигурирате настройките на UPS устройството. По време на прекъсване на електрозахранването PCSS ще запази всички отворени файлове на вашия компютър и ще го изключи. Когато захранването бъде възстановено, той ще рестартира компютъра.

ЗАБЕЛЕЖКА: PCSS е съвместим само с операционна система Windows. Ако използвате Mac OSX, използвайте вградената функция за изключване, за да защитите системата си. Вижте документацията, предоставена с компютър.

Информацията за UPS устройството, показвана в потребителския интерфейс на PowerChute, отразява състоянието към момента на осъществяване на достъп до страницата. За да видите най-актуалните данни за UPS устройството, трябва ръчно да опресните страницата.

Инсталиране

1. Използвайте кабела за USB порта за данни, доставен с Back UPS устройството, за да свържете порта за данни на Back UPS с USB порта на вашия компютър.
2. Изтеглете софтуера за серийно изключване на Power Chute от https://www.se.com/pcss.
3. Изберете съответната операционна система и следвайте указанията, за да изтеглите и инсталирате софтуера.

Спецификации

Модел		BXR500MI	BXR750MI BXR750 MI-GR BXR750 MI-FR	BXR950MI BXR950 MI-GR BXR950 MI-FR	BXR1200MI BXR1200 MI-GR BXR1200 MI-FR	BXR1600MI BXR1600 MI-GR BXR1600 MI-FR	BXR2200MI BXR2200 MI-GR BXR2200 MI-FR
Входни	**Напрежение**	220-240 Vac					
	Честота	50/60 Hz (автоматично разпознаване)					
	Превключване при рязък спад на напрежението	140 Vac, типична					
	Превключване при свръхнапржение	300 Vac, типична					
Изходни параметри	**Капацитет на UPS (общ)**	500 VA / 300 W	750 VA / 410 W	950 VA / 520 W	1200 VA / 650 W	1600 VA / 900 W	2200 VA / 1200 W
	Напрежение при работа на батерия	230 Vac ± 10%					
	Честота - при работа на батерия	50/60 ± 0,5 Hz					
	Време за превключване	6 ms типично, 10 ms макс.					
	Ток на късо съединение	Прибл. 280 A пикова, Прибл. 35,4 A RMS	Прибл. 336 A пикова, Прибл. 33,9 A RMS	Прибл. 333 A пикова, Прибл. 33,9 A RMS	Прибл. 316 A пикова, Прибл. 35,1 A RMS	Прибл. 330 A пикова, Прибл. 35,7 A RMS	Прибл. 381 A пикова, Прибл. 42,7 A RMS
Защита	**Входен AC автоматичен предпазител (за модели BXR750/ 950/1200/1600/ 2200-MI-GR-FR, BXR500MI, BXR2200MI)**	5 A	5 A	7 A	10 A	12 A	15 A
		250 VAC					
	Предпазител за AC входа (за модели BXR750/ 950/1200/1600-MI)		T5AL 250 VAC	T8AL 250 VAC	T10AL 250 VAC	T12AL 250 VAC	

Батерия	**Тип**	Оловно-киселинна с клапанно регулиране (VRLA)					
	Номинални параметри	12 V, 7 Ah	12 V, 9 Ah	12 V, 9 Ah	12 V, 9,4 Ah	24 V, 7 Ah	24 V, 9,4 Ah
	Тегло	1,84 kg	2,38 kg	2,68 kg	2,83 kg	2,15 kgx2	2,83 kgx2
	Касета с резервна батерия (RBC)	APCRBC 110	RBC17	APCRBC 175	APCRBC 158	APCRBC 176	RBC68
	Среден срок на експлоатация	Обикновено батерията издържа от три до пет години. Факторите на околната среда влияят върху срока на експлоатация на резервното захранване от батерията. Повишената температура, високата влажност и лошото качество на мрежовото захранване, причиняващи чести и краткотрайни разреждания, съкращават срока на експлоатация на батерията. Батерията в тази серия UPS устройства може да се сменя от потребителя.					
	Типично време за презареждане	6~8 часа за възстановяване на 90% от капацитета					
Физически параметри	**Нетно тегло**	4,8 Kg	5,8 Kg	6,1 Kg	8,1 Kg	10,8 Kg	13,1 Kg
	Размери (H x W x D) cm	15,6 x 9,8x31	16x12x35,5		19x14x39		
	Тегло с опаковката	5,5 Kg	6,9 Kg	7,2 Kg	10 Kg	12,6 Kg	15,1 Kg
	Размери с опаковката (H x W x D) cm	24,1x14,3x 34,7	26x19,7x43		30,8x23,5x49,5		
Темпертура	**Работна**	От 0 °C до 40 °C					
	За съхранение	От -15 °C до 40 °C					
Надморска височина	**Работна**	0 - 3000 m От 0 до 1000m: нормална експлоатация; от 1000 до 3000m: изходната мощност намалява					
	За съхранение	0 - 3000 m					
Влажност		От 0 до 95% относителна влажност, без кондензация					
Международен код за защита		IP20					
Приложима електроразпределителна система		Система за захранване TN					
Степен на замърсяване		2					
Категория на пренапрежение		II за нормален режим					
Приложим стандарт		IEC 62040-1					

Работни характеристики

Автоматично регулиране на напрежението (AVR)

Автоматичното регулиране на напрежението повишава/понижава AC напрежението, когато то спадне/надвиши допустимите нива. Това позволява на свързаното оборудване да работи при условия на високо/ниско напрежение, като се пести енергия от батерията в случай на прекъсване на електрозахранването. Устройството Back UPS ще превключи на захранване от батерия, ако нивото на входното напрежение стане твърде ниско/високо, за да бъде компенсирано от автоматичното регулиране напрежението, или ако на AC захранването е изкривена.

Бързо изключване на звука

Устройството Back UPS може временно да заглушава звукови аларми, коригируеми от потребителя, като например Работа на батерия. По време на такива звукови аларми краткото натискане на бутона МОЩНОСТ (POWER) временно ще заглуши звуковата аларма, докато състоянието не бъде нулирано. Кратък двоен звуков сигнал ще потвърди, че функцията Бързо изключване на звука е активирана. Натискането на бутона МОЩНОСТ (POWER) в продължение на повече от 2 секунди ще изключи UPS устройството.

Други важни събития, като например смяна на батерията и известие от зарядното устройство, не могат да бъдат временно заглушавани. В тези случаи устройството трябва да бъде изключено.

Регулиране на чувствителността към напрежението

Уверете се, че устройството Back UPS е изключено. Натиснете и задръжте бутона МОЩНОСТ (POWER) в продължение на 10 секунди, докато не се чуе звуков сигнал. Светодиодът LED ще премигва и ще бъде зададена ниска чувствителност НИСКА. Ако отново натиснете и задържите бутона МОЩНОСТ (POWER) в продължение на 10 секунди, светодиодът ще светне и ще бъде зададена средна чувствителност СРЕДНА.

Състоян светодио да	Настройка чувствите лността	Обхват на входното напрежение	Препоръчителна употреба
Премигва	НИСКА	От 140 Vac до 300 Vac	Използвайте тази настройка с оборудване, което е по-малко чувствително към колебания в напрежението или изкривявания на формата на вълната.
Свети	СРЕДНА	От 145 Vac до 295 Vac	Фабрична настройка по подразбиране. Използвайте тази настройка при нормални условия.
Изгаснал	ВИСОКА	От 150 Vac до 290 Vac	Настройва се само от софтуера PCSS.

ЗАБЕЛЕЖКА: Светлинният индикатор ще се актуализира само когато настройката за чувствителност се променя с помощта на бутоните.

Настройка на яркостта на LED

Устройството Back UPS може да контролира яркостта на LED. В мрежов режим краткото натискане на бутона МОЩНОСТ (POWER) ще намали яркостта на LED и ще се чуе звуков сигнал. При повторно натискане яркостта на LED ще се възстанови.

Самодиагностика

Back -UPS ще извърши автоматичен тест на вътрешната батерия при включване на UPS или след като UPS е работил в онлайн режим в продължение на 14 дни. В мрежов режим при по-продължително натискане на бутона МОЩНОСТ (POWER), докато се чуят три звукови сигнала, ще се стартира ръчна самодиагностика на батерията. След това LED ще започне да премигва и UPS устройството ще влезе в режим на самодиагностика.

ЗАБЕЛЕЖКА: Самодиагностиката може да се извърши само когато батерията е напълно заредена (само при напрежение на батерията > 13V) и UPS устройството се зарежда в мрежов режим.

Индикатори за състояние

LED	Звукова аларма	Състояние
Свети	Изгаснал	**Мрежов режим -** Back UPS устройството подава AC захранване към свързаното оборудване.
	Постоянен тон	**Претоварване в мрежов режим -** Консумираната от свързаното оборудване мощност надвишава капацитета на устройството. Изключете част от оборудването.
	Непрекъснат звуков сигнал (на всеки 0,5 секунди)	**Аларма за прегряване -** Устройството прегрява и ще работи в режим AVR в продължение на 1 минута. Устройството Back UPS ще се изключи, ако температурата не се понижи. Изключете част от свързаното оборудване.
Свети (LED не свети по време на звуковите сигнали)	Повторение на 4 звукови сигнала на всеки 30 секунди	**Работа на батерия -** Устройството Back UPS подава захранване от батерията.
Премигва	Непрекъснат звуков сигнал (на всеки 0,5 секунди)	**Нисък заряд на батерията -** Устройството Back UPS подава захранване от батерията, а батерията е близо до състояние на пълен разряд.
	Постоянен тон	**Открита неизправна батерия -** Батерията трябва да се зареди или е в края на срока си на експлоатация. **Несвързана батерия -** Кабелът на батерията не е свързан добре.
Изгаснал	Кратък звуков сигнал на всеки 4 секунди	Изключване поради нисък заряд – По време на работа на батерия зарядът ѝ е почти напълно изчерпан и устройството Back UPS очаква възстановяване на AC захранването.
	Постоянен тон	**Грешка поради претоварване в мрежов режим -** Свързаното оборудване изисква повече мощност, отколкото може да осигури. Back UPS. Изключвайте устройствата едно по едно, за да премахнете претоварването. Ако откритият проблем не бъде отстранен, свържете се с техническата поддръжка на SEIT.
		Открита повреда в зарядното устройство - Устройството Back UPS има вътрешен проблем и вече не захранва товара. Свържете се с техническата поддръжка на SEIT.
	Продължителен звуков сигнал на всеки 4 секунди	**Защита от прегряване -** Устройството Back UPS е прегряло и се е изключило. Изключвайте свързаните устройства едно по едно или изчакайте няколко часа, за да се охлади системата.

Отстраняване на неизправности

Открит проблем и възможна причина	Коригиращо действие
Устройството Back UPS не се *включва*.	
Устройството Back UPS не е било *включено*.	Натиснете бутона ЗА МОЩНОСТ ВКЛЮЧВАНЕ/ИЗКЛЮЧВАНЕ (POWER ON/OFF).
Back UPS не е свързан към AC захранването, няма AC захранване в стенния контакт или AC захранването е понижено или повишено напрежение.	Уверете се, че захранващият кабел е свързан надеждно към стенния контакт и че в стенния контакт има AC Където е приложимо, уверете се, че стенният контакт е *включен*.
Връзката към батерията е прекъсната.	Свържете батерията. За подробности вижте „Включване на устройството Back UPS“ на страница 8.
Свързаното оборудване губи захранване.	
Възникнало е състояние на претоварване на устройството Back UPS.	Изключете от контактите всички уреди, които не са от първостепенно значение. Свържете отново уредите към устройството Back UPS едно по едно. Заредете батерията в продължение на 24 часа, за да се уверите, че е напълно заредена. Ако състоянието на претоварване продължава да се проявява, сменете батерията.
Батерията на устройството Back UPS е напълно разредена.	Свържете устройството Back UPS към AC захранване и оставете батерията да се в продължение на 16 часа.
Свързаното оборудване не съвпада със стъпаловидно апроксимираната синусоидна вълна от устройството Back UPS.	Изходната форма на вълната е предназначена само за компютри и периферни устройства. Тя не е предназначена за използване с оборудване, задвижвано от двигател.
Възможно е устройството Back UPS да се нуждае от сервизно обслужване.	Свържете се с отдела за техническа поддръжка на Schneider Electric за по-задълбочено отстраняване на неизправности.
Бутонът ВКЛЮЧВАНЕ/ИЗКЛЮЧВАНЕ (ON/OFF) е в зелен цвят и премигва на всеки 30 секунди. 4 звукови сигнала, повтарящи се на всеки 30 секунди.	
Устройството Back UPS работи на батерия.	Устройството Back UPS работи нормално на батерия. В този момент потребителят трябва да запише всички отворени файлове и да изключи компютъра. Когато AC захранването бъде възстановено, батерията ще се презареди.
Бутонът ВКЛЮЧВАНЕ/ИЗКЛЮЧВАНЕ (ON/OFF) премигва в зелен цвят и се издават постоянни звукови сигнали на всеки 1/2 секунди.	
Батерията на устройството Back UPS е почти напълно разредена и то ще се изключи.	Батерията на устройството Back UPS е близо до състояние на пълен разряд. В този момент потребителят трябва да запише всички отворени файлове и да изключи компютъра. Когато AC захранването бъде, батерията ще се презареди.
Времето за автономна работа на батерията на устройството Back UPS е недостатъчно	
Батерията не е напълно заредена. Батерията е близо до края на експлоатационния си срок и трябва да бъде сменена.	Оставете устройството Back UPS свързано към AC захранването в продължение на 24 часа, докато батерията се зарежда до пълен капацитет. С течение на времето и стареенето на батерията нейното време за автономна работа намалява.
UPS-ът и контактите са изключени, но UPS-ът продължава да издава звуков сигнал веднъж на всеки 4 секунди. Звуковата аларма ще се заглуши след 32 секунди.	
UPS устройството се е изключило поради нисък заряд на батерията, но има захранване.	UPS устройството ще се върне към нормална работа, след като входното AC напрежение се върне в си диапазон.

Смяна на батерията

Забавянето на подмяната на частите може да доведе до корозия на батериите в касетата. Рециклирайте използваните касети за батерии.

RBC за IEC, Schuko и FR контакти е показан в матрицата по-долу.

Таблица с модели RBC

IEC	BXR500MI	BXR750MI	BXR950MI	BXR1200MI	BXR1600MI	BXR2200MI
Schuko	-	BXR750MI-GR	BXR950MI-GR	BXR1200MI-GR	BXR1600MI-GR	BXR2200MI-GR
FR		BXR750MI-FR	BXR950MI-FR	BXR1200MI-FR	BXR1600MI-FR	BXR2200MI-FR
RBC	APCRBC110	RBC17	APCRBC175	APCRBC158	APCRBC176	RBC68

Отстраняване на батерията

⚠ ВНИМАНИЕ

ОПАСНОСТ ОТ НАРАНЯВАНЕ НА КРАКАТА И ПОВРЕДА НА ОБОРУДВАНЕТО

- Сменяйте батериите само върху стабилна, равна повърхност.
- Никога не оставяйте батерията да виси на свързаните проводници.
- Не сменяйте батериите близо до ръба на масата, тъй като могат да паднат и да причинят нараняване на краката.
- Избягвайте дърпането или влачението на кабелите на батерията.

Неспазването на тези инструкции може да доведе до леки или средни телесни повреди и повреда на оборудването.

BXR500MI

❶ Изключете батерията, като плъзнете плъзгащата се ключалка на батерията надясно.

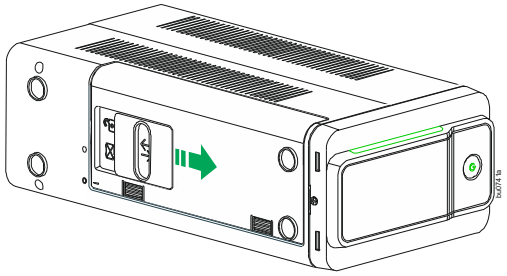

❷ Натиснете освобождаващите езичета и плъзнете капака на батерията.

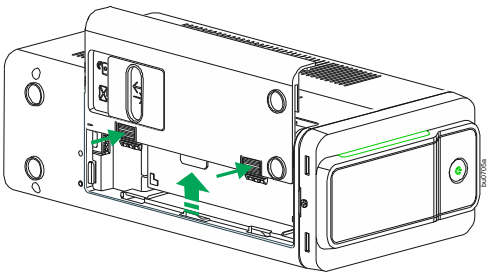

❸ Извадете батерията и разкачете кабелите ѝ.

ЗАБЕЛЕЖКА: Завъртете UPS устройството на 90° и внимателно извадете батерията с една ръка.

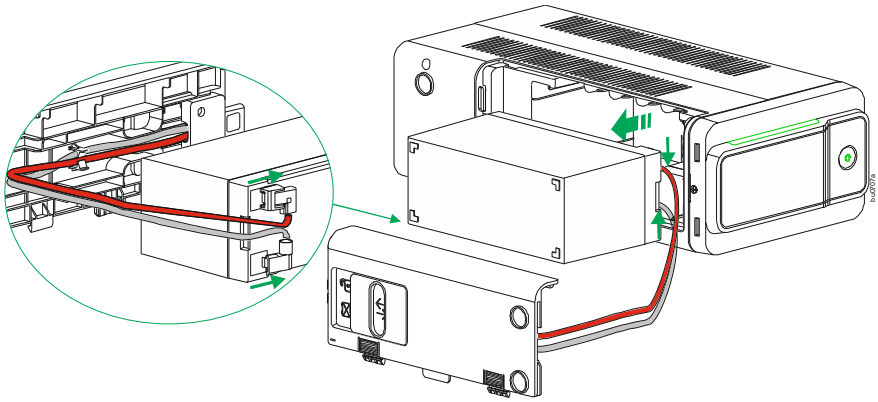

BXR750MI, BXR750MI-FR, BXR750MI-GR, BXR950MI, BXR950MI-FR, BXR950MI-GR

❶ Изключете батерията, като плъзнете плъзгащата се ключалка на батерията наляво.

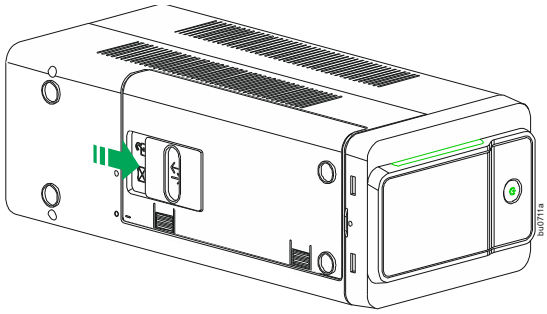

❷ Натиснете освобождаващите езичета и плъзнете капака на батерията.

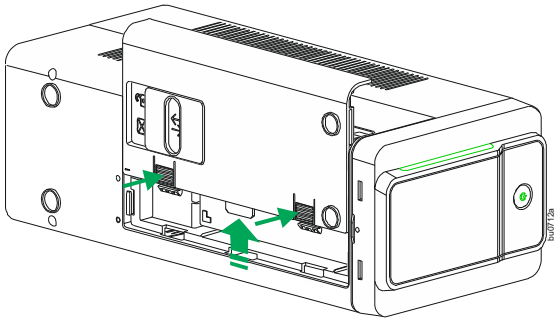

❸ Извадете батерията и разкачете кабелите ѝ.

ЗАБЕЛЕЖКА: Завъртете UPS устройството на 90° и внимателно извадете батерията с една ръка.

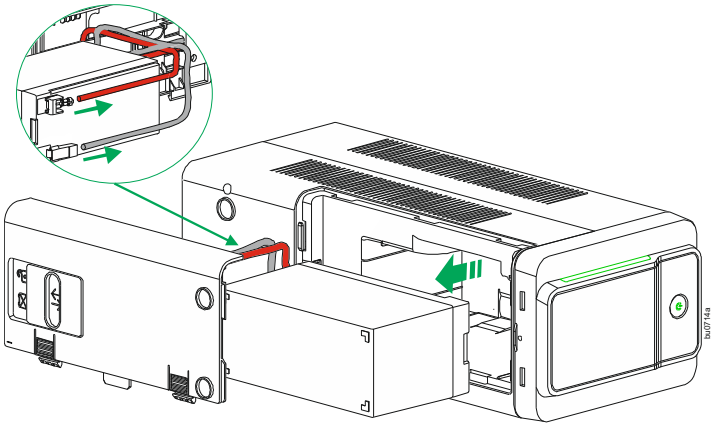

BXR1200MI, BXR1200MI-FR, BXR1200MI-GR

❶ Изключете батерията, като плъзнете плъзгащата се ключалка на батерията наляво.

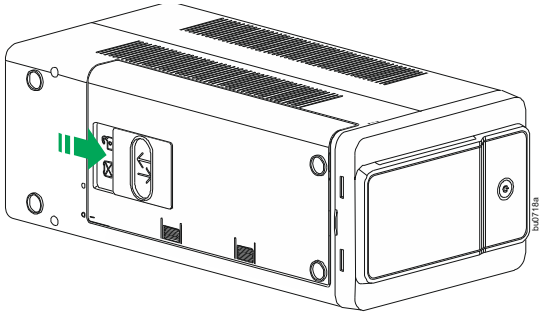

❷ Натиснете освобождаващите езичета и плъзнете капака на батерията.

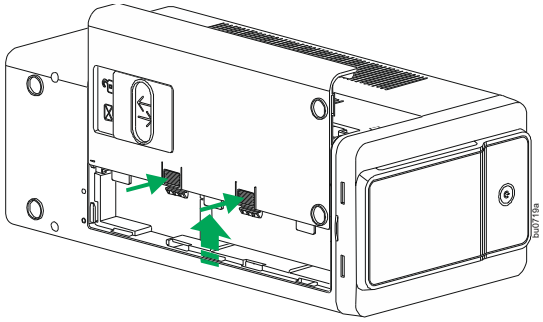

❸ Извадете батерията и разкачете кабелите ѝ.

ЗАБЕЛЕЖКА: Завъртете UPS устройството на 90° и внимателно извадете батерията с една ръка.

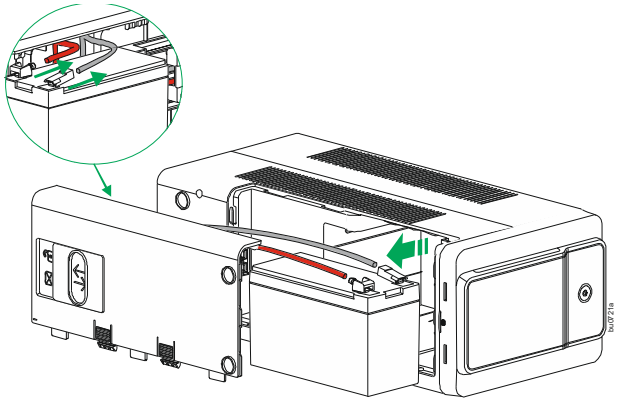

BXR1600MI, BXR1600MI-FR, BXR1600MI-GR, BXR2200MI, BXR2200MI-FR, BXR2200MI-GR

❶ Изключете батерията, като плъзнете плъзгащата се ключалка на батерията наляво.

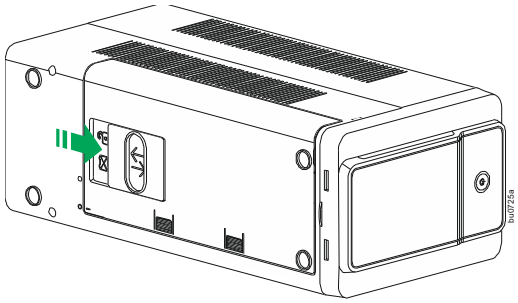

❷ Натиснете освобождаващите езичета и плъзнете капака на батерията.

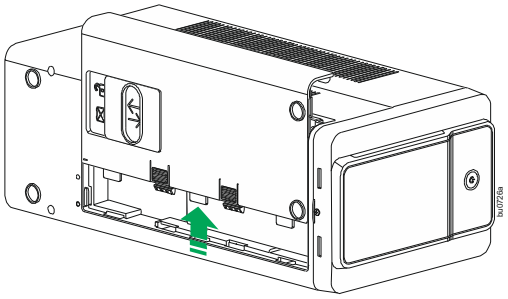

❸ Дръпнете лентата, за да извадите батерията, след което разкачете кабелите ѝ.

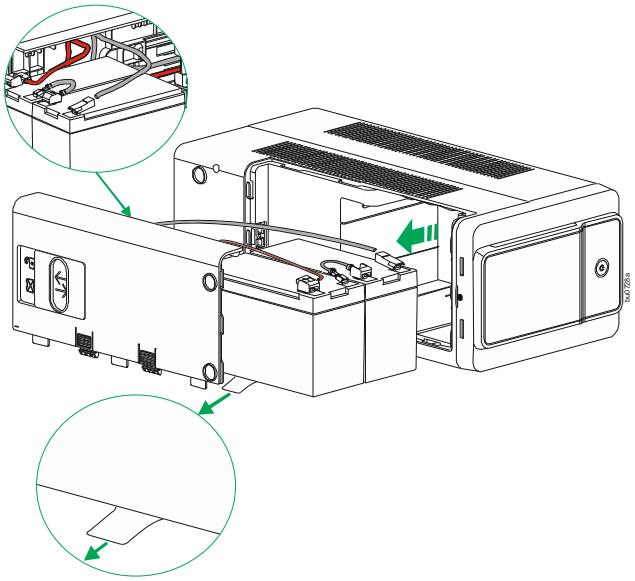

Монтаж на нова батерия

BXR500MI

❶ Свържете кабелите към новата касета с батерия.

ЗАБЕЛЕЖКА: Крилчатката на отрицателната клема трябва да сочи нагоре.
Ако към новата RBC има прикрепен лист с протокол от изпитване, го откъснете преди монтажа.

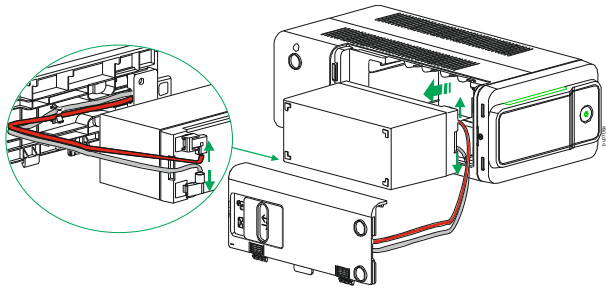

❷ Поставете батерията обратно в UPS.

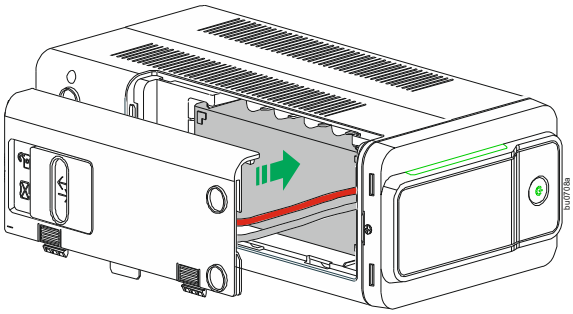

❸ Подравнете страничните водачи върху капака с водачите върху UPS устройството и плъзнете капака, докато щракне на място.

ЗАБЕЛЕЖКА: Уверете се, че водачите са подравнени, преди да плъзнете капака.

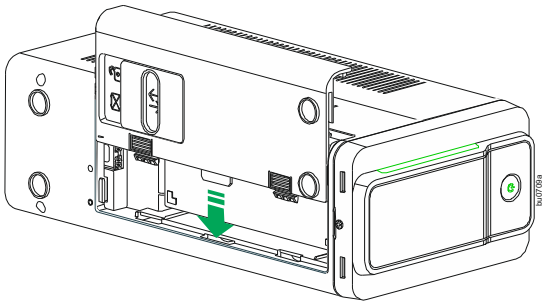

❹ Плъзнете плъзгащата се ключалка на батерията, за да свържете батерията.

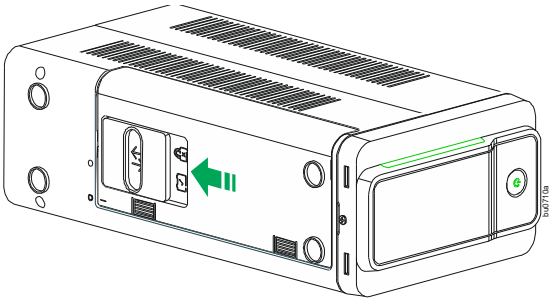

❺ Поставете UPS устройството обратно в изправено положение върху работната повърхност.

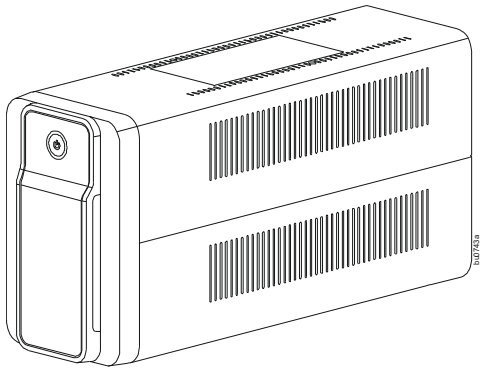

BXR750MI, BXR750MI-FR, BXR750MI-GR, BXR950MI, BXR950MI-FR, BXR950MI-GR

❶ Свържете кабелите към новата касета с батерия.

ЗАБЕЛЕЖКА: Крилчатката на отрицателната клема трябва да сочи нагоре.
Ако към новата RBC има прикрепен лист с протокол от изпитване, го откъснете преди монтажа.

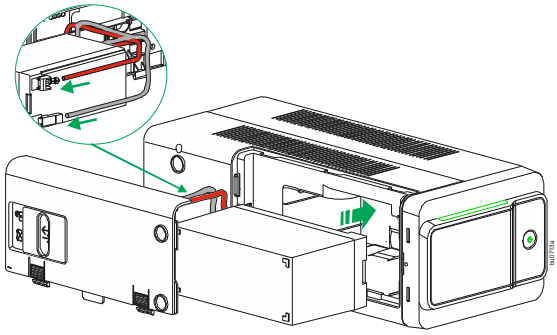

❷ Поставете батерията обратно в UPS.

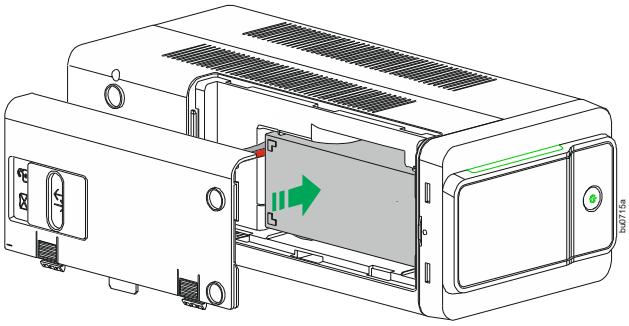

❸ Подравнете страничните водачи върху капака с водачите върху UPS устройството и плъзнете капака, докато не щракне на място.

ЗАБЕЛЕЖКА: Уверете се, че водачите са подравнени, преди да плъзнете капака.

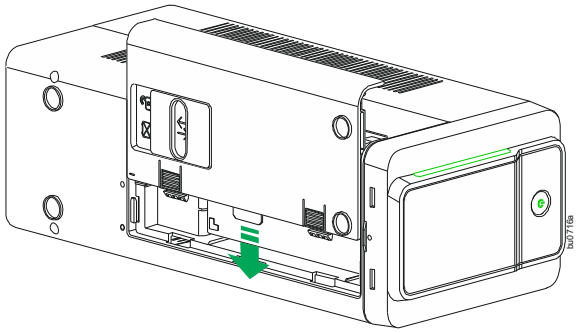

❹ Плъзнете плъзгащата се ключалка на батерията, за да свържете батерията.

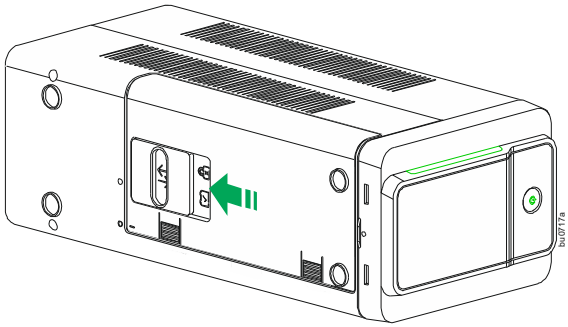

❺ Поставете UPS устройството обратно в изправено положение върху работната повърхност.

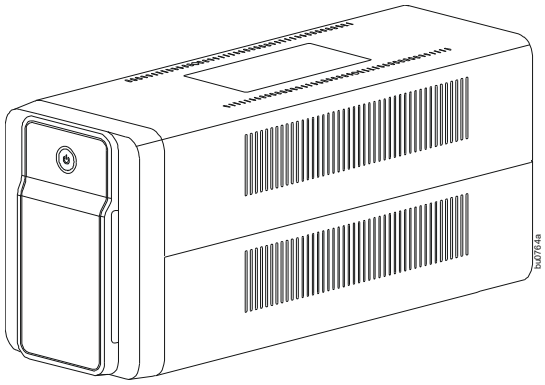

BXR1200MI, BXR1200MI-FR, BXR1200MI-GR

❶ Свържете кабелите към новата касета с батерия.

ЗАБЕЛЕЖКА: Крилчатката на отрицателната клема трябва да сочи нагоре.
Ако към новата RBC има прикрепен лист с протокол от изпитване, го откъснете преди монтажа.

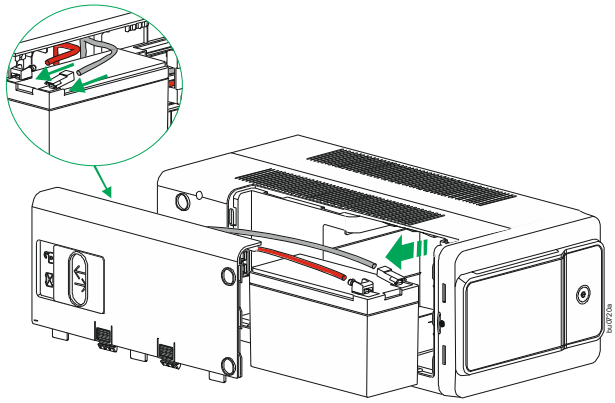

❷ Поставете батерията обратно в UPS.

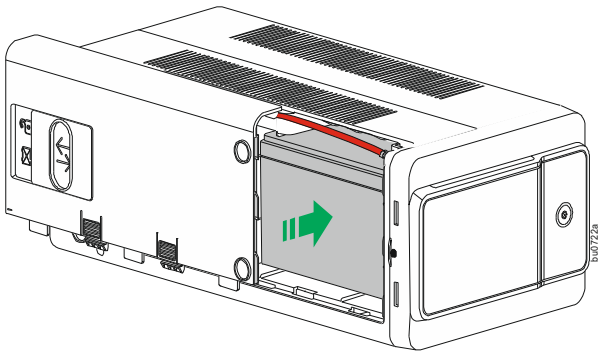

❸ Подравнете страничните водачи върху капака с водачите върху UPS устройството и плъзнете капака, докато не щракне на място.

ЗАБЕЛЕЖКА: Уверете се, че водачите са подравнени, преди да плъзнете капака.

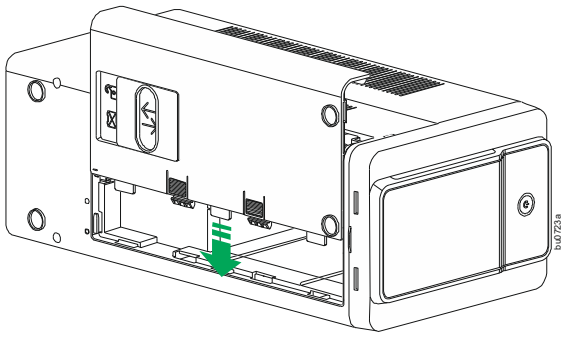

❹ Плъзнете плъзгащата се ключалка на батерията, за да свържете батерията.

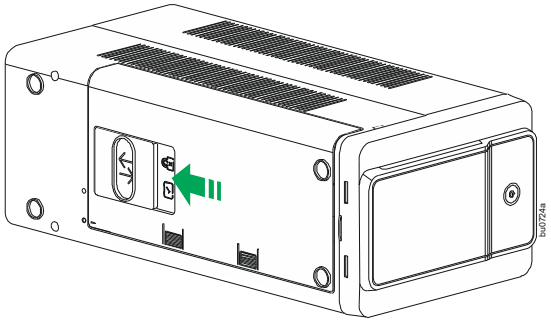

❺ Поставете UPS устройството обратно в изправено положение върху работната повърхност.

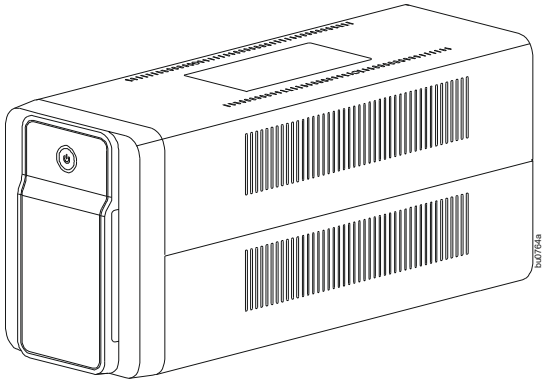

BXR1600MI, BXR1600MI-FR, BXR1600MI-GR, BXR2200MI, BXR2200MI-FR, BXR2200MI-GR

❶ Свържете кабелите към новата касета с батерия.

ЗАБЕЛЕЖКА: Крилчатката на отрицателната клема трябва да сочи нагоре.
Ако към новата RBC има прикрепен лист с протокол от изпитване, го откъснете преди монтажа.

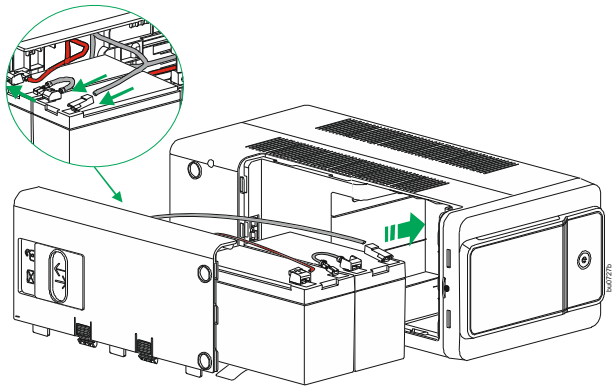

❷ Поставете батерията обратно в UPS.

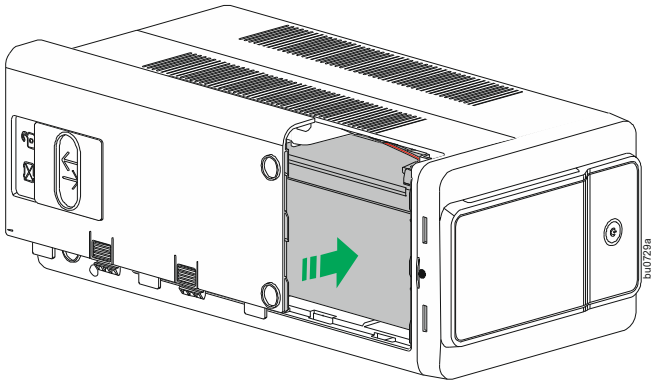

❸ Подравнете страничните водачи върху капака с водачите върху UPS устройството и плъзнете капака, докато не щракне на място.

ЗАБЕЛЕЖКА: Уверете се, че водачите са подравнени, преди да плъзнете капака.

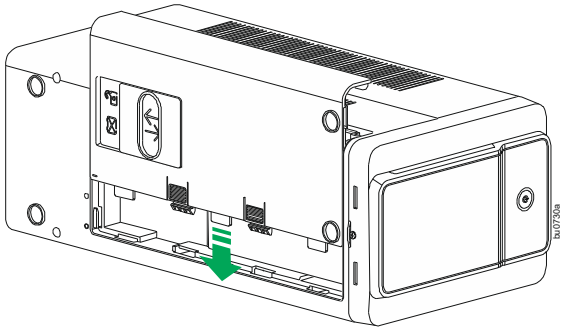

❹ Плъзнете плъзгащата се ключалка на батерията, за да свържете батерията.

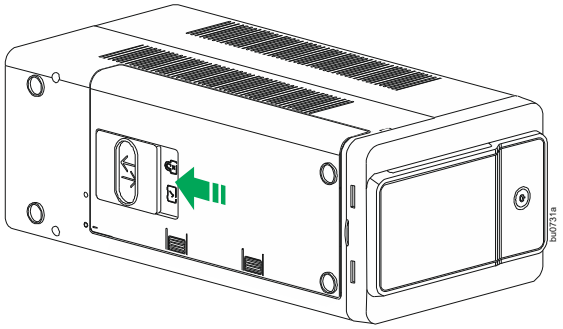

❺ Поставете UPS устройството обратно в изправено положение върху работната повърхност.

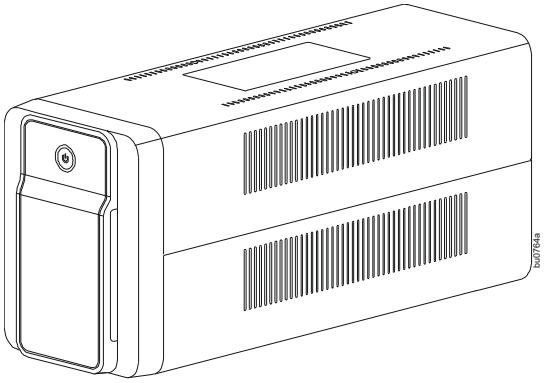

Сервизно обслужване

Ако устройството се нуждае от сервижно обслужване, не го връщайте на търговеца. Следвайте следните стъпки:

1. Прегледайте раздела Отстраняване на неизправности в ръководството, за да отстраните често срещани проблеми.
2. Ако проблемът продължава, се свържете с отдела за обслужване на клиенти на Schneider Electric IT (SEIT) чрез уебсайта на Schneider Electric www.se.com.
   a. Запишете си номера на модела, серийния номер и датата на закупуване. Номерът на модела и серийният номер са разположени на задния панел на устройството.
   b. Обадете се в отдела за обслужване на клиенти на SEIT и техник ще се опита да реши проблема по телефона. Ако това е невъзможно, техникът ще издаде номер на разрешение за връщане на (RMA#).
   c. Ако устройството е в гаранция, ремонтът е безплатен.
   d. Процедурите за сервизно обслужване и връщане могат да се различават в отделните държави. За конкретни инструкции за вашата страна направете справка в уебсайта на Schneider Electric.
3. Опаковайте устройството в оригиналната опаковка, когато това е възможно, за да избегнете повреди при транспортиране. Никога не използвайте пенопластови топчета за опаковане. Гаранцията не покрива повреди, възникнали по време на транспортиране.
4. Винаги ИЗКЛЮЧВАЙТЕ БАТЕРИЯТА НА UPS-а преди транспортиране. Разпоредбите на Министерството на транспорта на САЩ (DOT) и Международната асоциация за въздушен транспорт (IATA) изискват връзката към батериите на UPS да бъде прекъсната преди транспортиране. Вътрешните батерии могат да останат в UPS устройството.
5. Напишете номера RMA#, предоставен от отдела за обслужване на клиенти, от външната страна на опаковката.
6. Върнете устройството чрез застрахован, предплатен превозвач на адреса, предоставен от отдела за обслужване на клиенти.

Гаранция

Регистрирайте продукта си онлайн. http://warranty.apc.com

Стандартната гаранция е две (2) години от датата на закупуване. Стандартната процедура на SEIT е да замени оригиналното устройство с рециклирано такова от завода производител. Клиентите, които трябва да получат обратно оригиналното си устройство поради заведени инвентарни номера и зададени графици за амортизация, трябва да заявят това още при първия си контакт с представител на техническата поддръжка на SEIT. SEIT ще изпрати заместващото устройство, след като дефектното бъде получено в сервизния отдел, или ще извърши предварително изпращане след получаване на валиден номер на кредитна карта. Клиентът заплаща доставката на устройството до SEIT, а SEIT поема разходите за сухопътен транспорт при изпращането на заместващото устройство на клиента.

Поддръжка на Клиенти на IT на Schneider Electric по целия свят

За обслужване на клиенти за конкретна страна посетете уебсайта на Schneider Electric, **www.se.com/support**